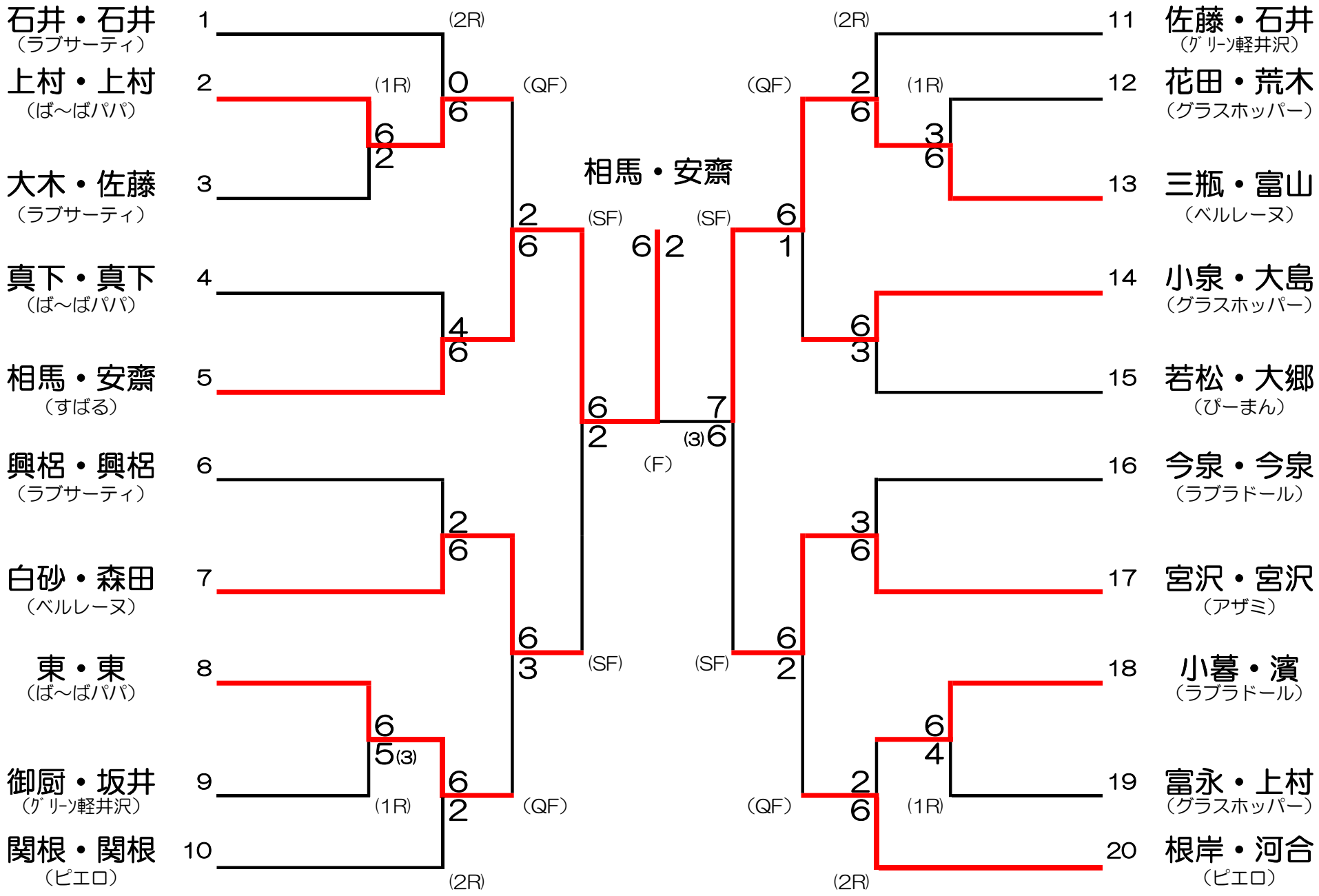【MIXダブルス4位トーナメント】