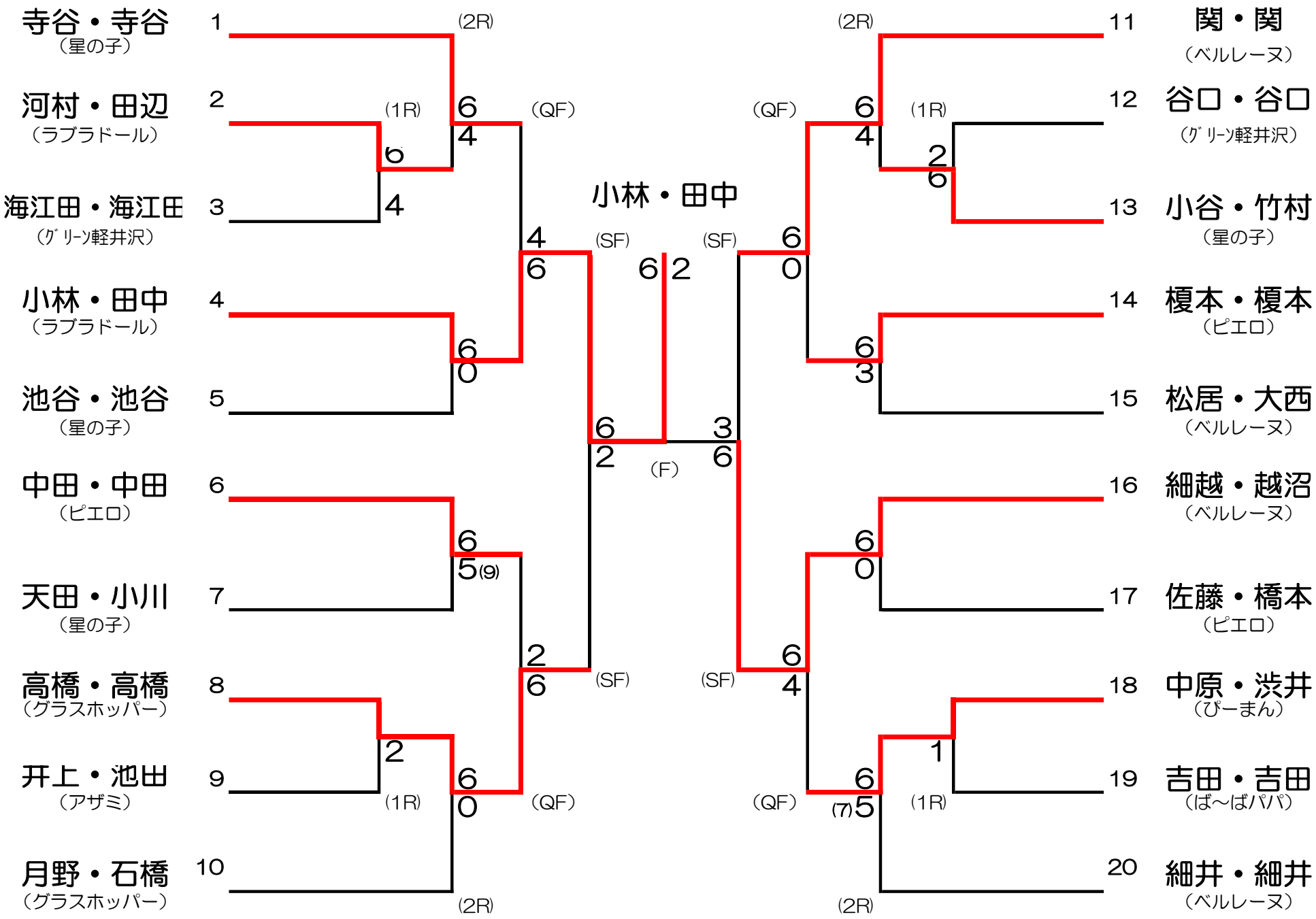【MIXダブルス3位トーナメント】