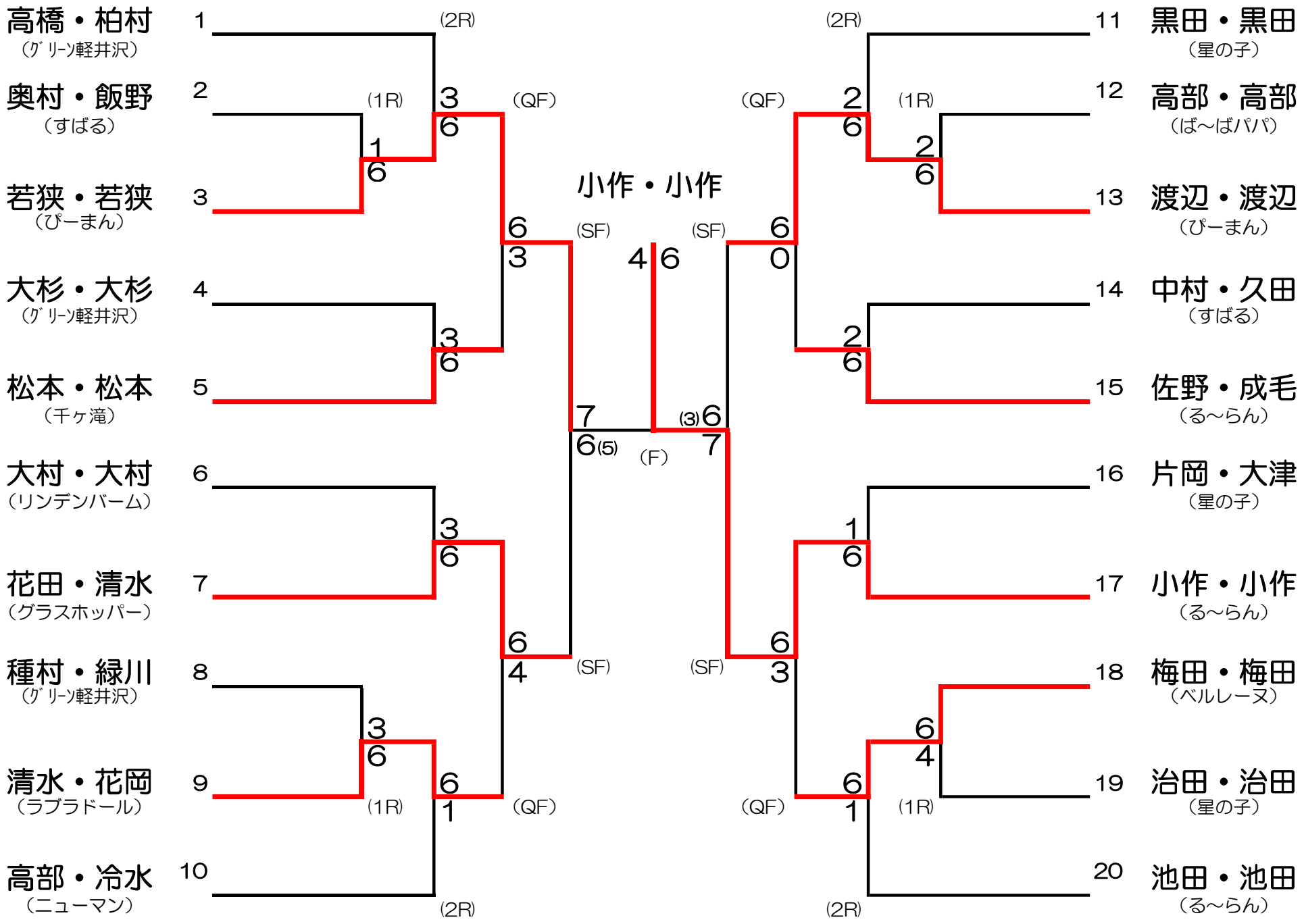【MIXダブルス2位トーナメント】